DOS PIEZAS
UNA DERECHA
UNA IZQUIERDA

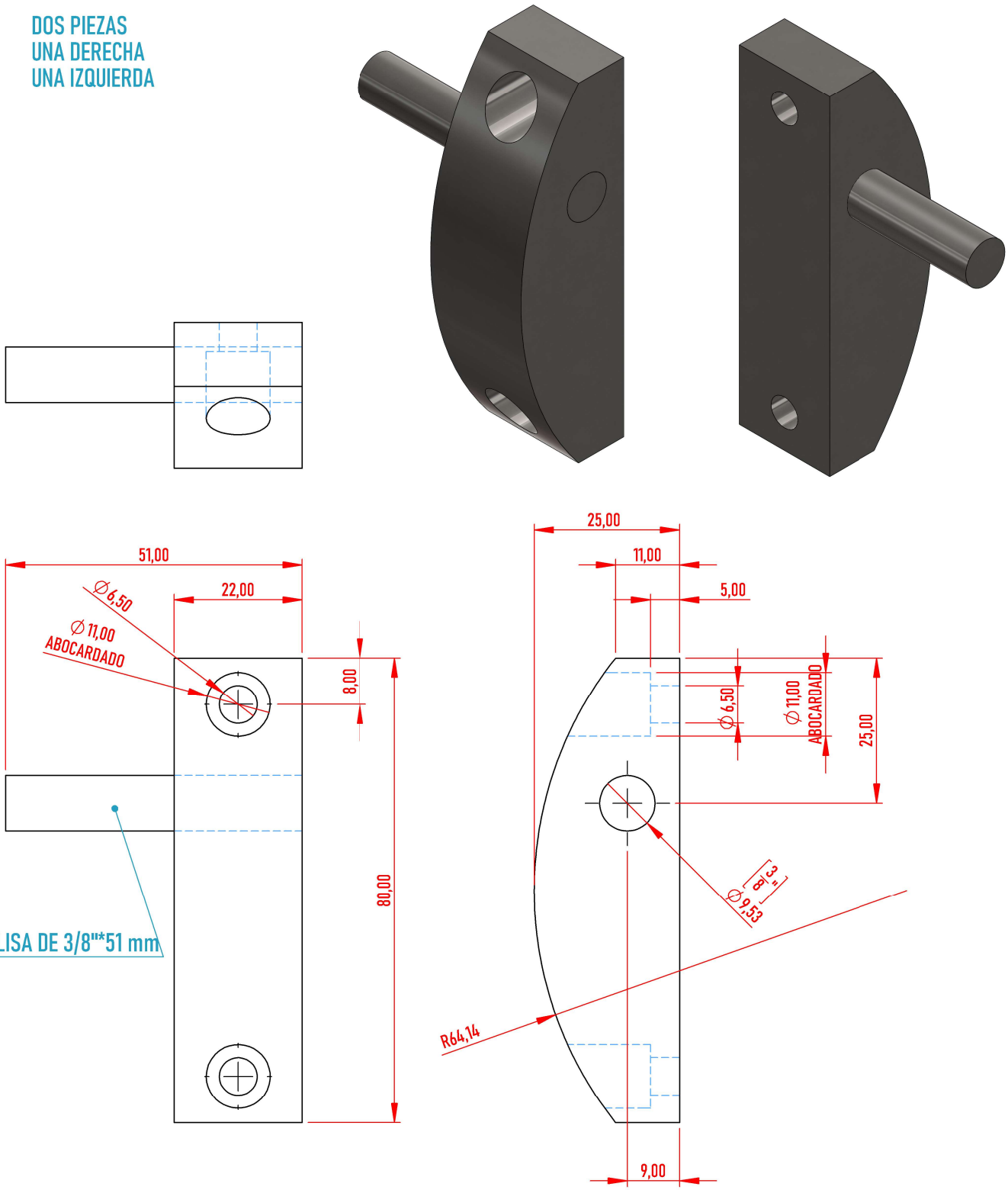

TotalAgro® Soluciones Agrícolas		FECHA:	NOMBRE:	MATERIAL:	ESCALA 1:1
	DIBUJÓ:	25/07/2025 11:45:36	ANDRÉS CUERVO G.	MISCELÁNEO	SI NO SE ESPECIFICA LO CONTRARIO, TODAS LAS UNIDADES ESTÁN EN MILÍMETROS
	REVISÓ:	25/07/2025 11:45:36	MAURICIO SÁNCHEZ	HOJA 1 DE 1	

PARTE EXT BISAGRA CRV3

25/07/2025 15:02:02